По вопросам продаж и поддержки обращайтесь:

Архангельск (8182)63-90-72
Астана +7(7172)727-132
Астрахань (8512)99-46-04
Барнаул (3852)73-04-60
Белгород (4722)40-23-64
Брянск (4832)59-03-52
Владивосток (423)249-28-31
Волгоград (844)278-03-48
Вологда (8172)26-41-59
Воронеж (473)204-51-73
Екатеринбург (343)384-55-89
Иваново (4932)77-34-06
Ижевск (3412)26-03-58
Иркутск (395) 279-98-46
Казань (843)206-01-48
Калининград (4012)72-03-81
Калуга (4842)92-23-67
Кемерово (3842)65-04-62
Киров (8332)68-02-04
Краснодар (861)203-40-90
Красноярск (391)204-63-61
Курск (4712)77-13-04
Липецк (4742)52-20-81
Магнитогорск (3519)55-03-13
Москва (495)268-04-70
Мурманск (8152)59-64-93
Набережные Челны (8552)20-53-41
Нижний Новгород (831)429-08-12
Новокузнецк (3843)20-46-81
Новосибирск (383)227-86-73
Омск (3812)21-46-40
Орел (4862)44-53-42
Оренбург (3532)37-68-04
Пенза (8412)22-31-16
Пермь (342)205-81-47
Ростов-на-Дону (863)308-18-15
Рязань (4912)46-61-64
Самара (846)206-03-16
Санкт-Петербург (812)309-46-40
Саратов (845)249-38-78
Севастополь (8692)22-31-93
Симферополь (3652)67-13-56
Смоленск (4812)29-41-54
Сочи (862)225-72-31
Ставрополь (8652)20-65-13
Сургут (3462)77-98-35
Тверь (4822)63-31-35
Томск (3822)98-41-53
Тула (4872)74-02-29
Тюмень (3452)66-21-18
Ульяновск (8422)24-23-59
Уфа (347)229-48-12
Хабаровск (4212)92-98-04
Челябинск (351)202-03-61
Череповец (8202)49-02-64
Ярославль (4852)69-52-93

Киргизия (996)312-96-26-47 Казахстан (772)734-952-31 Таджикистан (992)427-82-92-69

Эл. почта: tmb@nt-rt.ru || Сайт: http://termobrest.nt-rt.ru/

Клапаны электромагнитные двойные фланцевые, муфтовые DN 15-50, трехпозиционные

Состав: два последовательно расположенных затвора (быстрое открытие/ закрытие). На втором затворе установлено две катушки, позволяющие реализовать режим “большой / малый огонь”

Материал корпуса: алюминиевые сплавы АК12ОЧ, АК12ПЧ

Климатическое исполнение:
У3.1 (-30...+60 ^{O}C);
У2 (-45...+60 ^{O}C);
УХЛ2 (-60...+60 ^{O}C);
УХЛ1 (-60...+60 ^{O}C) - только для взрывозащищенного исполнения.

Время открытия/ закрытия: не более 1 с

Степень защиты:
общепромышленное исполнение - IP65;
взрывозащищенное исполнение - IP67.

Частота включений, 1/час, не более: 1000 срабатываний.
Полный ресурс, не менее: 1 000 000 включений.
Монтажное положение: на горизонтальных и вертикальных участках трубопровода, за исключением, когда электромагнитная катушка “А” направлена вниз.

Потребляемая мощность, Вт	Напряжение питания, В	Потребляемый ток, мА, не более
25 / 12,5	220	150
25	110	300
	24	1300

В случае заказа электромагнитного газового двойного клапана во взрывозащищенном исполнении (2Ex mc II T4 Gc X / II Gb c T4) - в конце обозначения необходимо добавить букву «Е». Пример обозначения: ВН2ДВ-0,2Е исполнение: тип 3 (корпус DN 50).

Клапаны электромагнитные двойные трехпозиционные муфтового исполнения

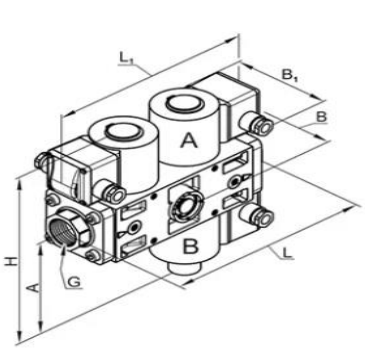

Рис. 1

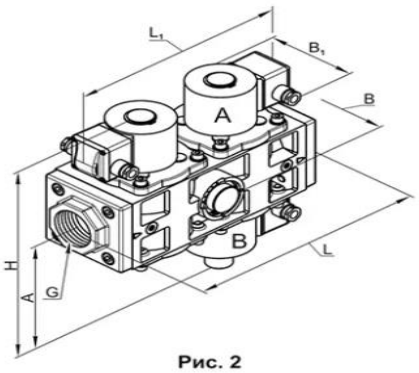

Рис. 2

Габаритные и присоединительные размеры клапанов электромагнитных двойных трехпозиционных муфтового исполнения

Наименование клапана	DN	G, дюйм	Исполнение корпуса	Диапазон присоед. давления, МПа	Размеры, мм						Потреб. мощ-ность, Вт, не более*	Масса, кг	Коэф. сопр.	Рис.
					L	L_1	B	B_1	H	A				
ВН½ДВ-0,2	15	½	Тип 1 (корпус DN 25)	0…0,02	234	237	94	105	237	131	25/12,5	5,7 (9,0)**	3,7	1
ВН½ДВ-1	15	½		0…0,1	234	237	94	105	237	131	25/12,5	5,7 (9,0)**	3,7	1
ВН¾ДВ-0,2	20	¾		0…0,02	234	237	94	105	237	131	25/12,5	5,7 (9,0)**	5,9	1
ВН¾ДВ-1	20	¾		0…0,1	234	237	94	105	237	131	25/12,5	5,7 (9,0)**	5,9	1
ВН1ДВ-0,2	25	1		0…0,02	234	237	94	105	237	131	25/12,5	5,7 (9,0)**	12,5	1
ВН1ДВ-1	25	1		0…0,1	234	237	94	105	237	131	25/12,5	5,7 (9,0)**	12,5	1
ВН1¼ДВ-0,2	32	1¼		0…0,02	234	237	94	105	237	131	25/12,5	5,7 (9,0)**	28,6	1
ВН1¼ДВ-1	32	1¼		0…0,1	234	237	94	105	237	131	25/12,5	5,7 (9,0)**	28,6	1
ВН1¼ДВ-0,2	32	1¼	Тип 2 (корпус DN 32)	0…0,02	291	262	109	105	291	162	25/12,5	8,0 (9,6)**	10,2	2
ВН1½ДВ-0,2	40	1½		0…0,02	291	262	109	105	291	162	25/12,5	8,0 (9,6)**	14,5	2
ВН1½ДВ-0,2	40	1½	Тип 3 (корпус DN 50)	0…0,02	336	286	138	105	308	170	25/12,5	12,1 (15,4)**	12,8	2
ВН2ДВ-0,2	50	2		0…0,02	336	286	138	105	308	170	25/12,5	12,1 (15,4)**	16,6	2

* Для одной электромагнитной катушки
** Для взрывозащищенного исполнения двойного клапана

Клапаны электромагнитные двойные трехпозиционные фланцевого исполнения

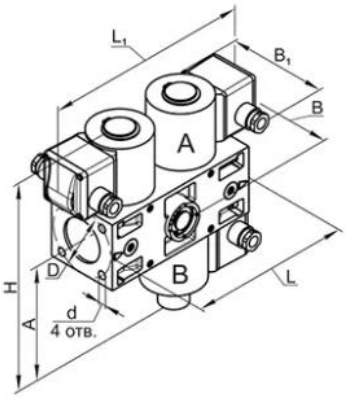

Рис. 3

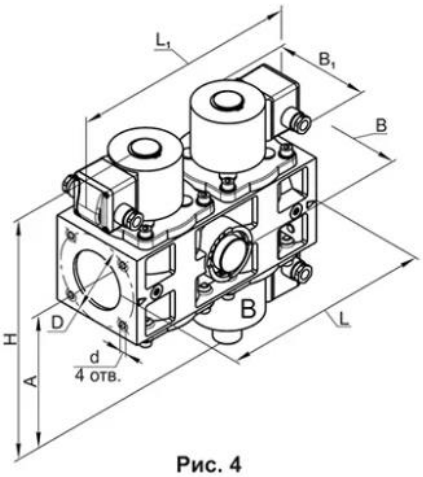

Рис. 4

Габаритные и присоединительные размеры клапанов электромагнитных двойных трехпозиционных фланцевого исполнения

Наименование клапана	DN	Исполнение корпуса	Диапазон давления, МПа	Размеры, мм								Потреб. мощ-ность, Вт, не более*	Масса, кг	Коэф. сопр.	Рис.
				L	L_1	B	B_1	H	A	D	d				
ВН1ДВ-0,2 фл.	25	Тип 1 (корпус DN 25)	0…0,02	180	237	94	105	237	131	75	11	25/12,5	4,7 (8,0)**	11,2	3
ВН1ДВ-1 фл.	25		0…0,1	180	237	94	105	237	131	75	11	25/12,5	4,7 (8,0)**	11,2	3
ВН1¼ДВ-0,2 фл.	32	Тип 2 (корпус DN 32)	0…0,02	225	262	109	105	291	162	90	M10	25/12,5	7,0 (8,6)**	13,1	4
ВН1½ДВ-0,2 фл.	40		0…0,02	225	278	109	105	291	162	90	M10	25/12,5	7,0 (8,6)**	13,1	4
ВН2ДВ-0,2 фл.	50	Тип 3 (корпус DN 50)	0…0,02	270	286	138	105	308	170	110	M10	25/12,5	10,9 (14,2)**	17,1	4

* Для одной электромагнитной катушки
** Для взрывозащищенного исполнения двойного клапана

По вопросам продаж и поддержки обращайтесь:

Архангельск (8182)63-90-72
Астана +7(7172)727-132
Астрахань (8512)99-46-04
Барнаул (3852)73-04-60
Белгород (4722)40-23-64
Брянск (4832)59-03-52
Владивосток (423)249-28-31
Волгоград (844)278-03-48
Вологда (8172)26-41-59
Воронеж (473)204-51-73
Екатеринбург (343)384-55-89
Иваново (4932)77-34-06
Ижевск (3412)26-03-58
Иркутск (395) 279-98-46
Казань (843)206-01-48
Калининград (4012)72-03-81
Калуга (4842)92-23-67
Кемерово (3842)65-04-62
Киров (8332)68-02-04
Краснодар (861)203-40-90
Красноярск (391)204-63-61
Курск (4712)77-13-04
Липецк (4742)52-20-81
Магнитогорск (3519)55-03-13
Москва (495)268-04-70
Мурманск (8152)59-64-93
Набережные Челны (8552)20-53-41
Нижний Новгород (831)429-08-12
Новокузнецк (3843)20-46-81
Новосибирск (383)227-86-73
Омск (3812)21-46-40
Орел (4862)44-53-42
Оренбург (3532)37-68-04
Пенза (8412)22-31-16
Пермь (342)205-81-47
Ростов-на-Дону (863)308-18-15
Рязань (4912)46-61-64
Самара (846)206-03-16
Санкт-Петербург (812)309-46-40
Саратов (845)249-38-78
Севастополь (8692)22-31-93
Симферополь (3652)67-13-56
Смоленск (4812)29-41-54
Сочи (862)225-72-31
Ставрополь (8652)20-65-13
Сургут (3462)77-98-35
Тверь (4822)63-31-35
Томск (3822)98-41-53
Тула (4872)74-02-29
Тюмень (3452)66-21-18
Ульяновск (8422)24-23-59
Уфа (347)229-48-12
Хабаровск (4212)92-98-04
Челябинск (351)202-03-61
Череповец (8202)49-02-64
Ярославль (4852)69-52-93

Киргизия (996)312-96-26-47
Казахстан (772)734-952-31
Таджикистан (992)427-82-92-69

Эл. почта: tmb@nt-rt.ru || Сайт: http://termobrest.nt-rt.ru/